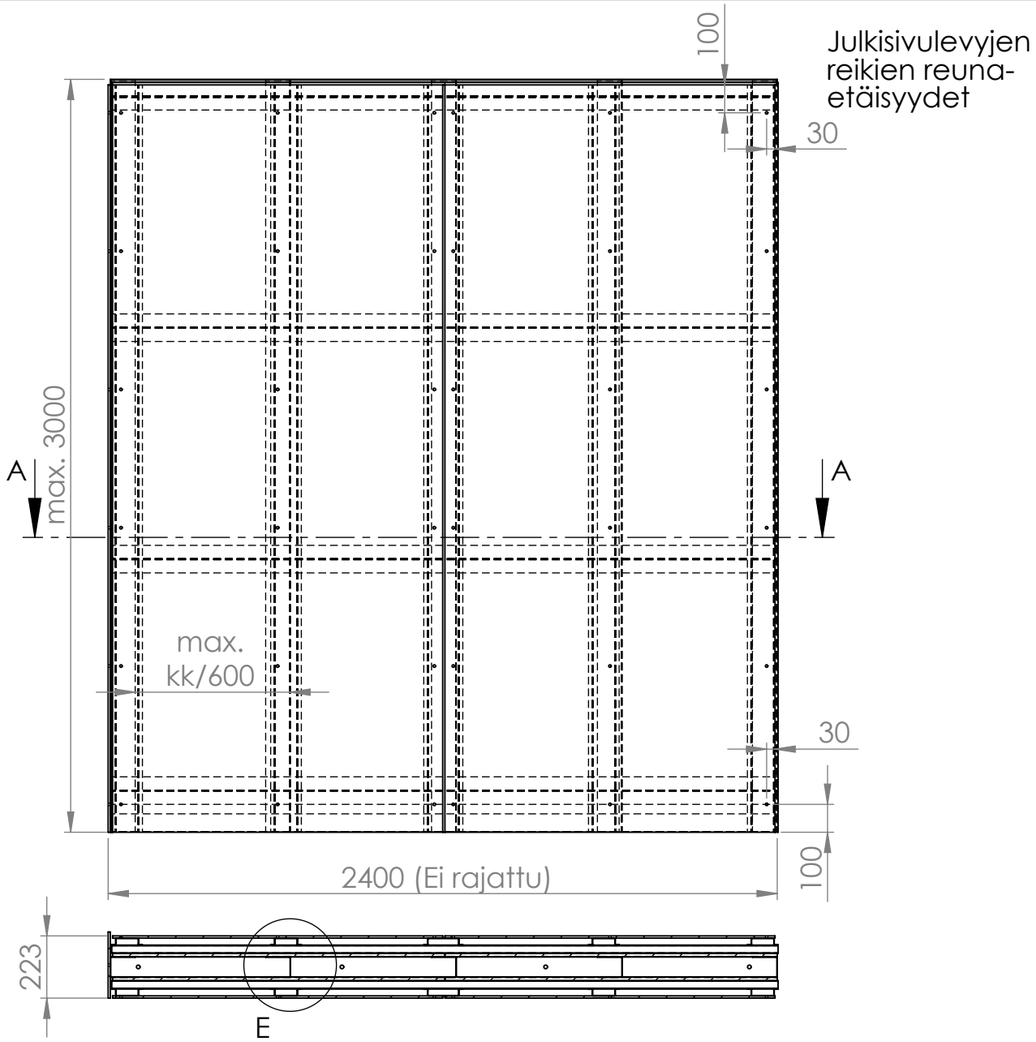

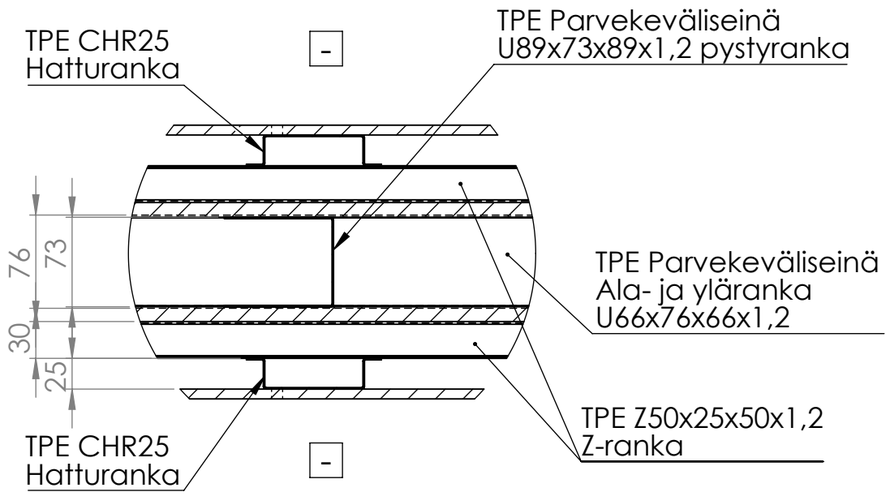

DETAIL E
SCALE 1 : 5

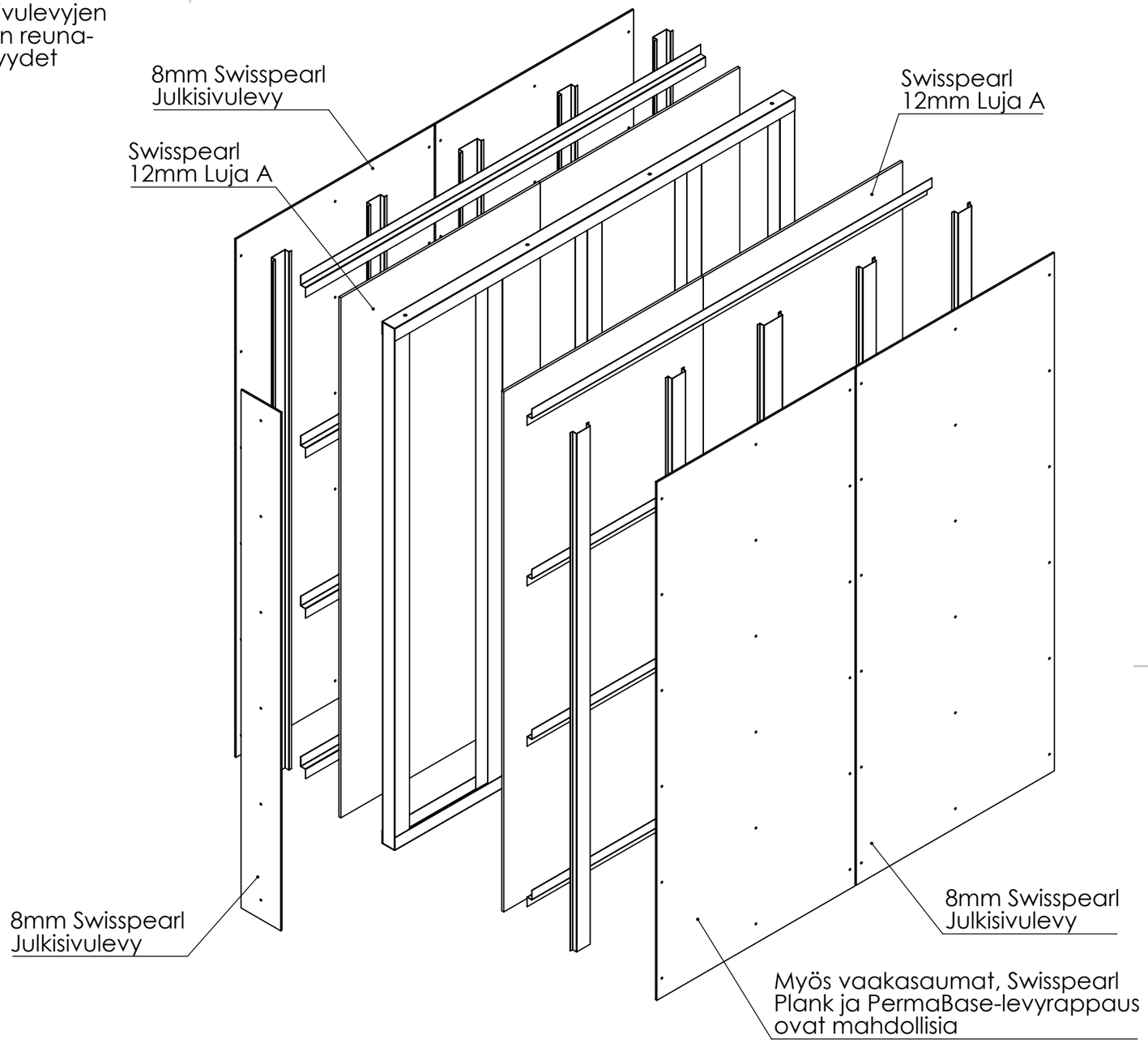

Rakenne:
1. Swisspearl Julkisivulevy 8mm
2. TPE CHR25 Hatturanka
3. TPE Z-ranka Z50x25x50x1,2
4. Swisspearl Luja A 12mm
5. TPE Parvekeväliseinärangat
6. Swisspearl Luja A 12mm
7. TPE Z-ranka Z50x25x50x1,2
8. TPE CHR25 Hatturanka
9. Swisspearl Julkisivulevy 8mm

SWISSPEARL

TITLE:

Parvekeväliseinät / EI30
Ulkotila

DATE 16.12.2024

A3

SCALE:1:20

SHEET 6 OF 11